断面図

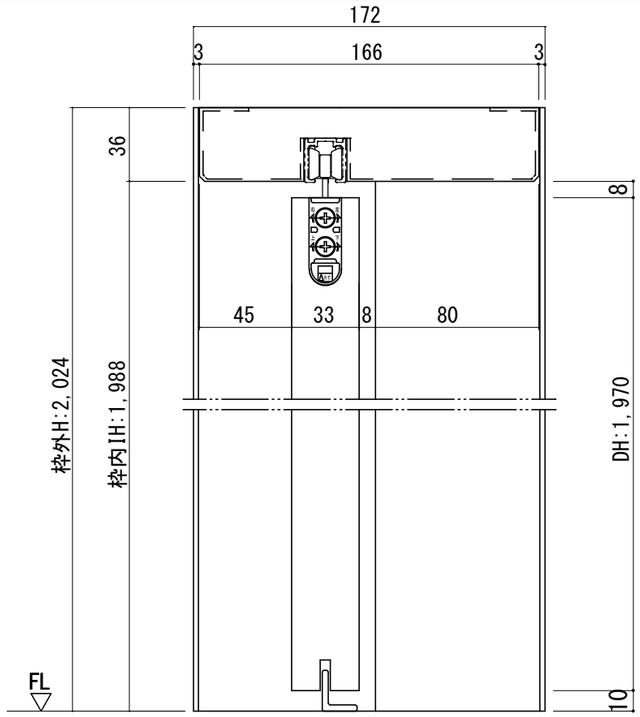

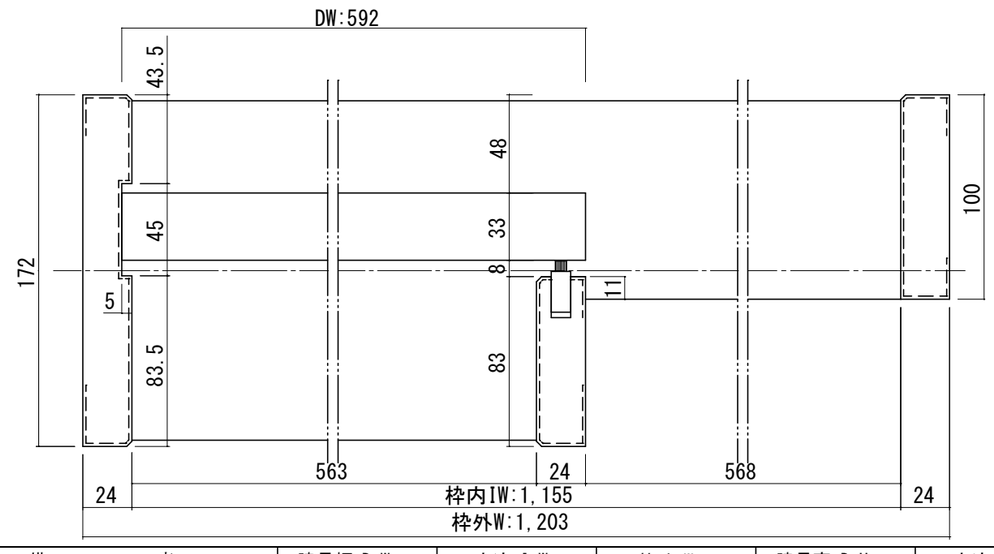

開口記号	備　　考	建具幅 D W	内法 I W	枠外 W	建具高 D H	内法 I H	枠外高 H
		592	1155	1203	1970	1988	2024

正面図

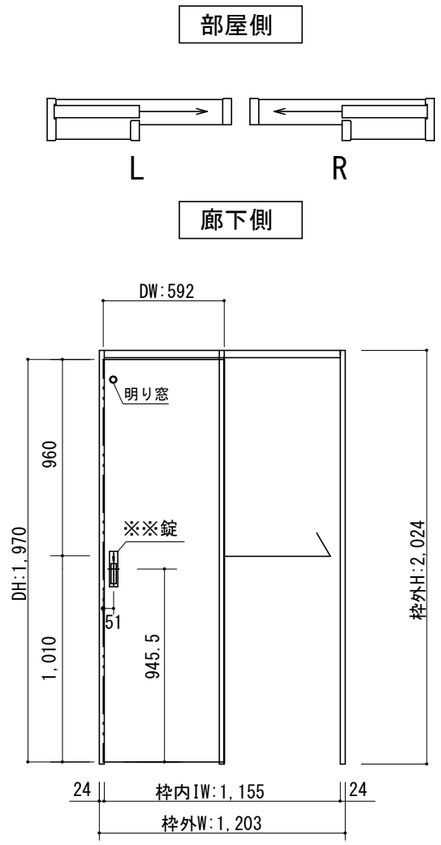

製品仕様欄

名称 / Title		上吊り片引き戸
扉	品番	P1RFT□11□□
	デザイン	FT
	表面材	MDF/強化紙貼り
	付属部材	引き手(HJ1□S)・上部ローラー
枠	品番	P1RF7A11□□(R/L)
		MDF/オレフィンシート
		ソフトクローズ・他

HW+ H TECHWOOD PLUS	第 1 版		改 定 履 歴 / History	承 認	検 図	作 成	縮 尺 / Scale		件 名 / Subject	
	制定日	2021.07.05					断面図	正面図	図 番 / No.	
	改定日						1/3	1/30	種 別 / Drawing	承認図