断面図

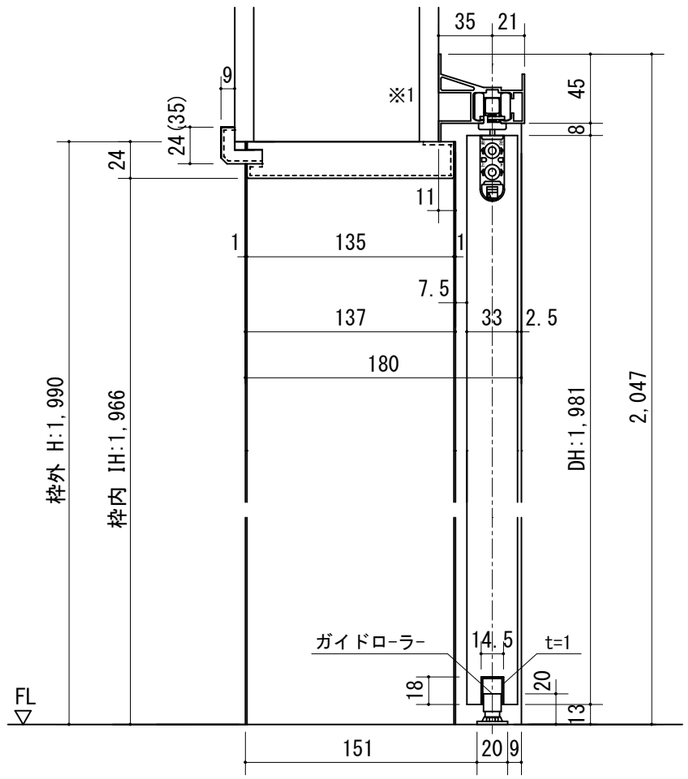

※1 上枠に強度が得られる。
下地材を必ず入れてください。

※（35）は2×4の場合です。

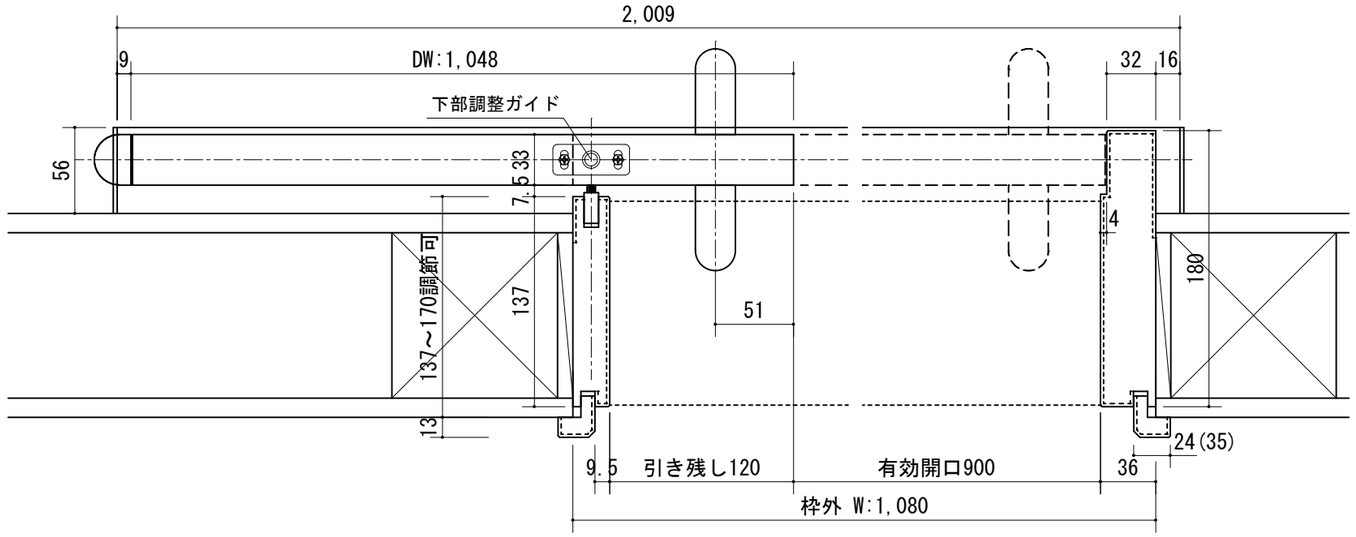

開口記号	備　　考	建具巾 D W	内法 I W	枠外 W	建具高 D H	内法 I H	枠外高 H
		1,048	1,020	1,080	1,981	1,966	1,990

正面図

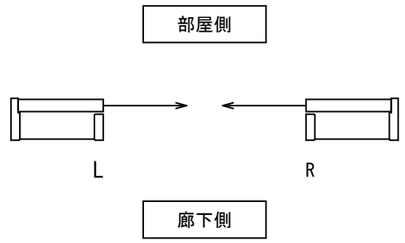

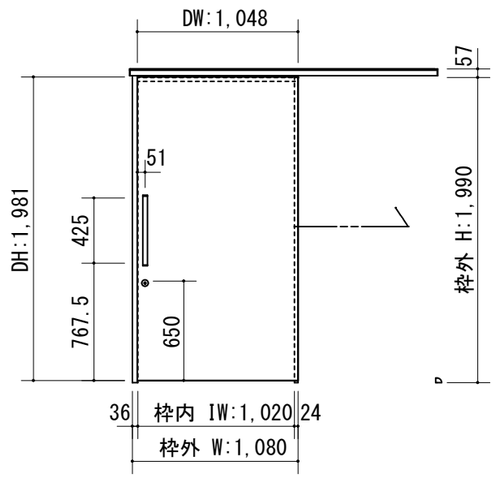

製品仕様欄

名称 / Title		アウトセット上吊り片引き戸（ソフトクローズ機能付）ケーシング枠
扉	品番	C1RFPB21□□
	ﾃﾞｻﾞｲﾝ	FP
	表面材	MDF/特殊化粧ｼｰﾄ
ﾊﾝﾄﾞﾙ	品番	LH□001□
枠	品番	C1CCGB21□□(R/L)
	表面材	MDF・LVS/オレフィンシート
	付属部材	上ストッパー・吊りﾚｰﾙ
ﾚｰﾙ	品番	HUS09
鎌錠	品番	UK□001

HWT	第 1 版		改定履歴 / History	承認	検図	作成	縮尺 / Scale		件名 / Subject	
	制定日	2021.03.02					断面図	正面図	図番 / No.	
	改定日						1/4	1/40	種別 / Drawing	承認図