断面図

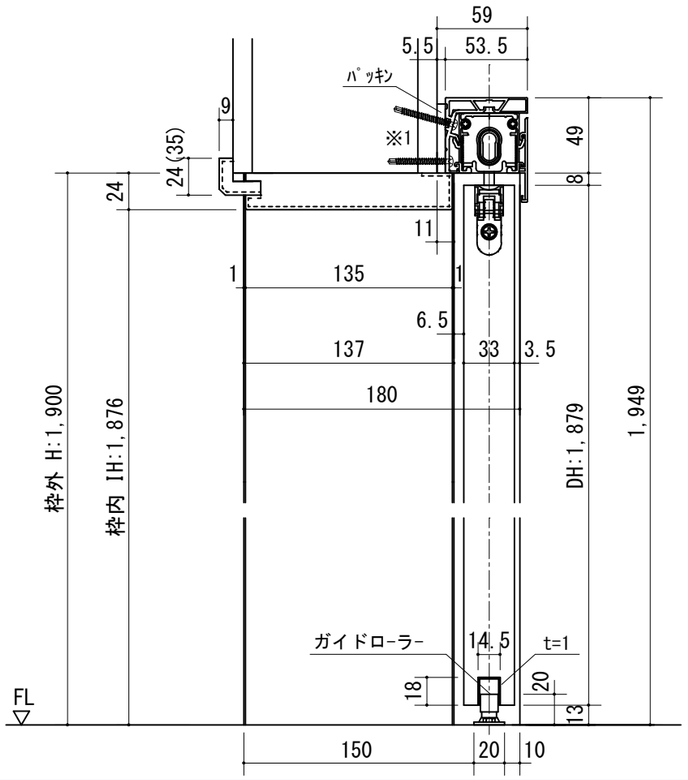

※1 上枠に強度が得られる。
下地材を必ず入れてください。

※（35）は2×4の場合です。

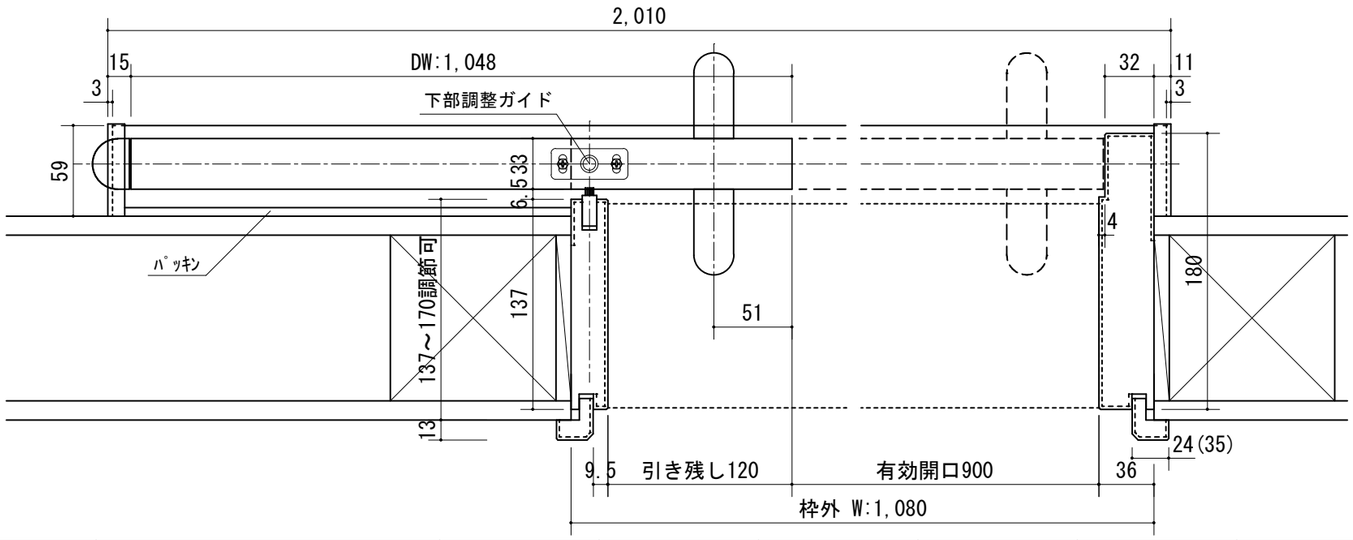

開口記号	備　　考	建具巾 D W	内法 I W	枠外 W	建具高 D H	内法 I H	枠外高 H
		1,048	1,020	1,080	1,879	1,876	1,900

正面図

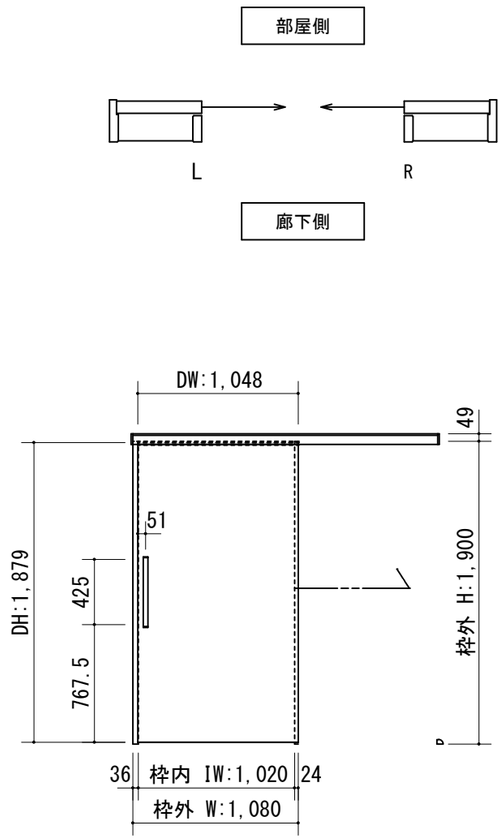

製品仕様欄

名称 / Title		アウトセット上吊り片引き戸（自閉式）ケーシング枠
扉	品番	C1JFPH28□□
	ﾃﾞｻﾞｲﾝ	FP
	表面材	MDF/特殊化粧ｼｰﾄ
ﾊﾝﾄﾞﾙ	品番	LH□001□
枠	品番	C1ICGH29□□(R/L)
	表面材	MDF・LVS/オレフィンシート
	付属部材	下部ガイド、他
ﾕﾆｯﾄｾｯﾄ	品番	HUJ09

	第 1 版		改 定 履 歴 / History	承 認	検 図	作 成	縮 尺 / Scale		件 名 / Subject	
HWI	制定日	2021.03.06					断面図	正面図	図 番 / No.	
	改定日						1/4	1/40	種 別 / Drawing	承認図