断面図

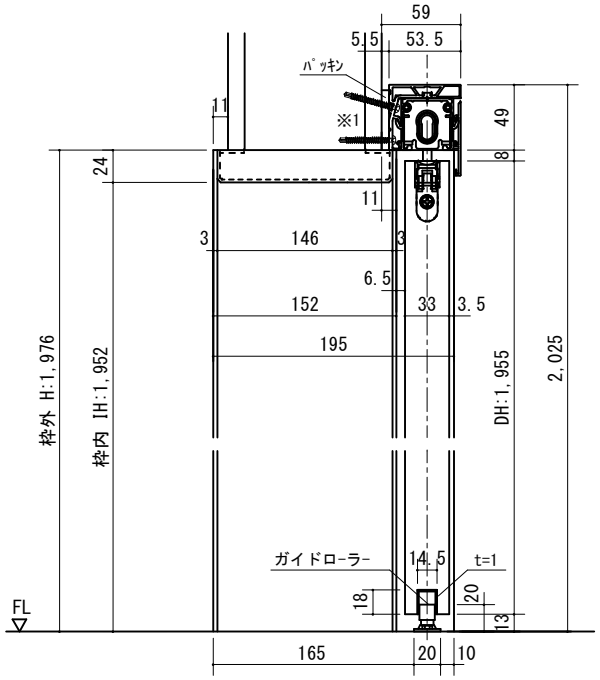

※1 上枠に強度が得られる。
下地材を必ず入れてください。

※（35）は2×4の場合です。

正面図

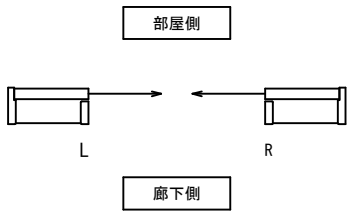

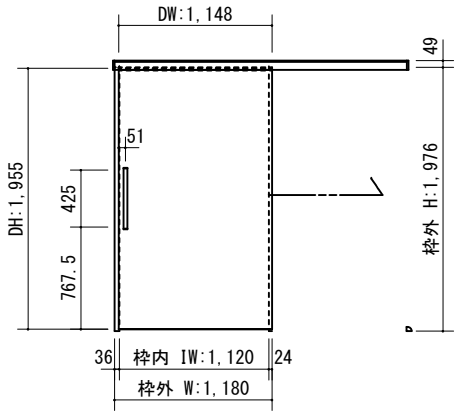

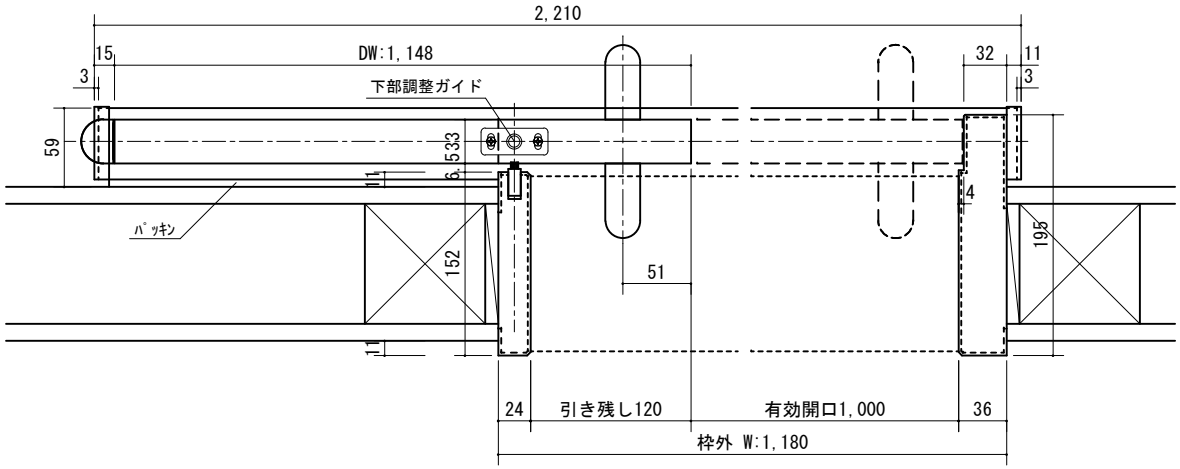

開口記号	備　　考	建具巾 D W	内法 I W	枠外 W	建具高 D H	内法 I H	枠外高 H
		1,148	1,120	1,180	1,955	1,952	1,976

製品仕様欄

名称 / Title		アウトセット上吊り片引き戸（自閉式）
扉	品番	C1JFPH31□□
	ﾃﾞｻﾞｲﾝ	FP
	表面材	MDF/特殊化粧シート
ﾊﾝﾄﾞﾙ	品番	LH□001□
枠	品番	C1IF5H31□□(R/L)
	表面材	MDF・LVS/オレフィンシート
	付属部材	下部ガイド、他
ﾕﾆｯﾄｾｯﾄ	品番	HUJ10

	第 1 版		改定履歴 / History	承認	検図	作成	縮尺 / Scale		件名 / Subject	
HWT	制定日	2021.03.08					断面図	正面図	図番 / No.	
	改定日						1/4	1/40	種別 / Drawing	承認図