断面図

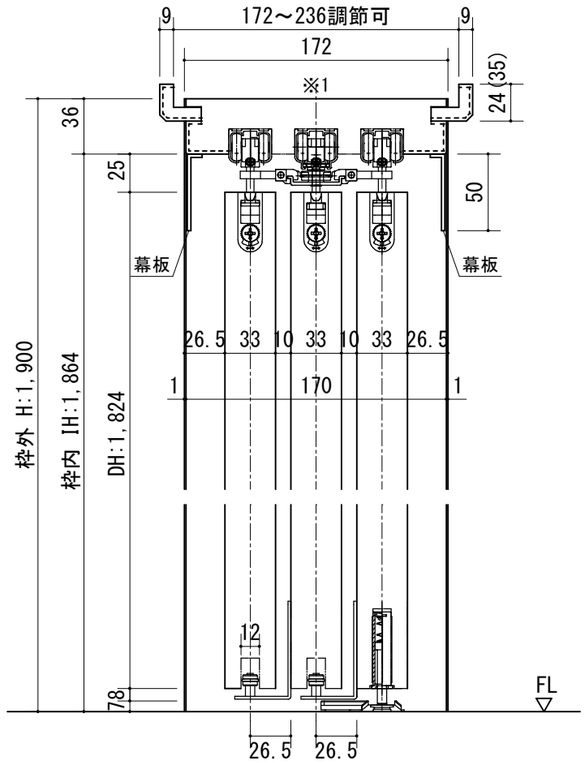

※1 上枠に強度が得られる。
下地材を必ず入れてください。

※（35）は2×4の場合です。

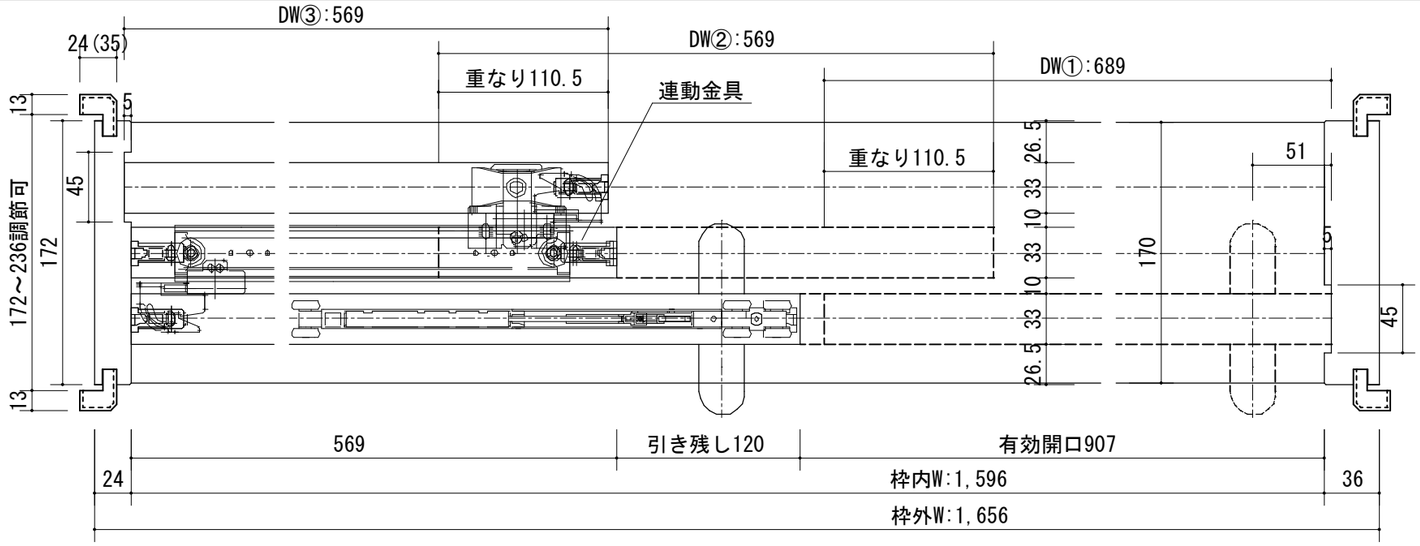

開口記号	備　　考	建具巾 D W	内法 I W	枠外 W	建具高 D H	内法 I H	枠外高 H
		①689･②569･③569	1,596	1,656	1,824	1,864	1,900

正面図

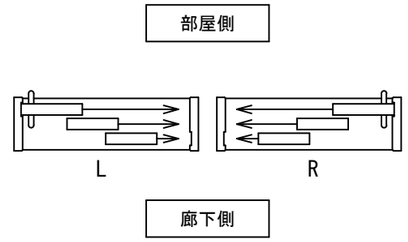

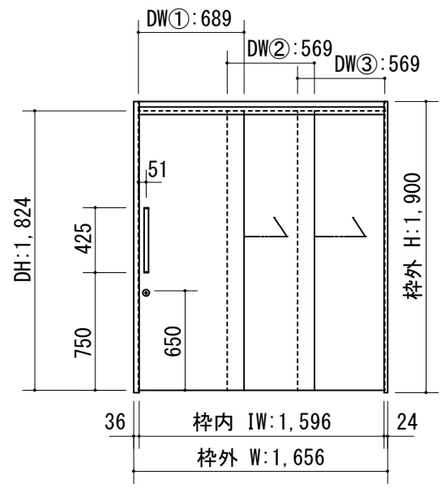

製品仕様欄

名称 / Title		3枚連動上吊り片引き戸　ケーシング枠
扉	品番	C10FPB19□□
	品番	C10FPS19□□
	品番	C10FPT19□□
	ﾃﾞｻﾞｲﾝ	FP
	表面材	MDF/特殊化粧シート
ﾊﾝﾄﾞﾙ	品番	LH□001□
枠	品番	C10CGR19□□(R/L)
	表面材	MDF・LVS/オレフィンシート
	付属部材	戸車・幕板・連動金具・扉固定用ストッパー、他
鎌錠	品番	UK□001

	第 1 版	改定履歴 / History	承認	検図	作成	縮尺 / Scale		件名 / Subject	
HWT	制定日	2023.06.20				縦断面図	正面図	図番 / No.	
	改定日					1/4	1/40	種別 / Drawing	承認図